POHLED NA STĚNU W01; ZÁPADNÍ POHLED

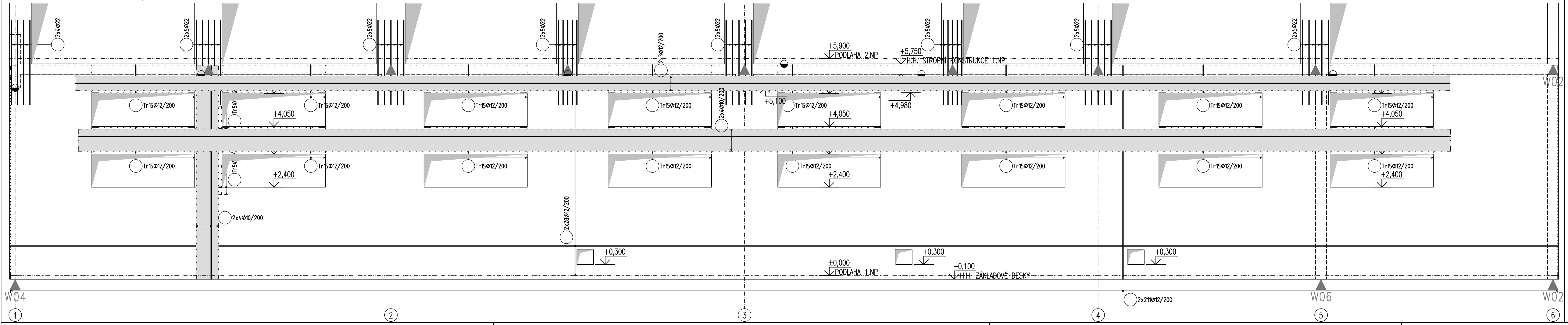

POHLED NA STĚNU W02; JIŽNÍ POHLED

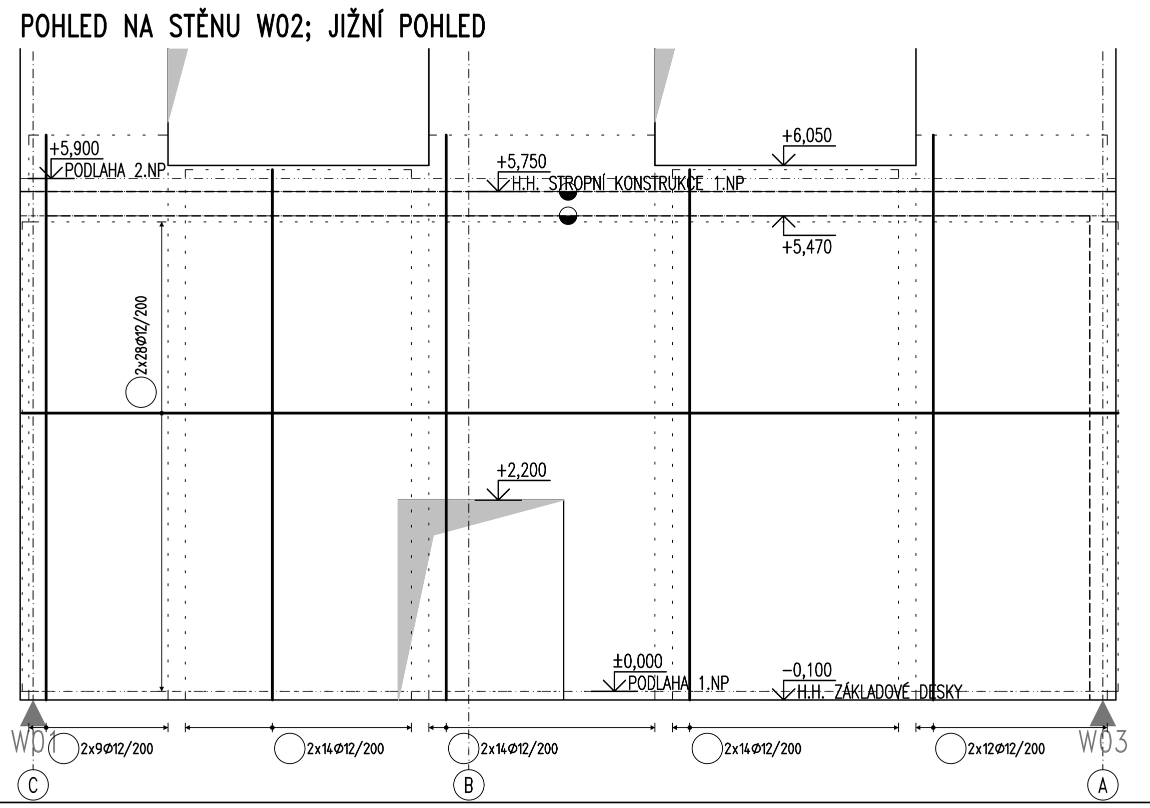

POHLED NA STĚNU W04; SEVERNÍ POHLED

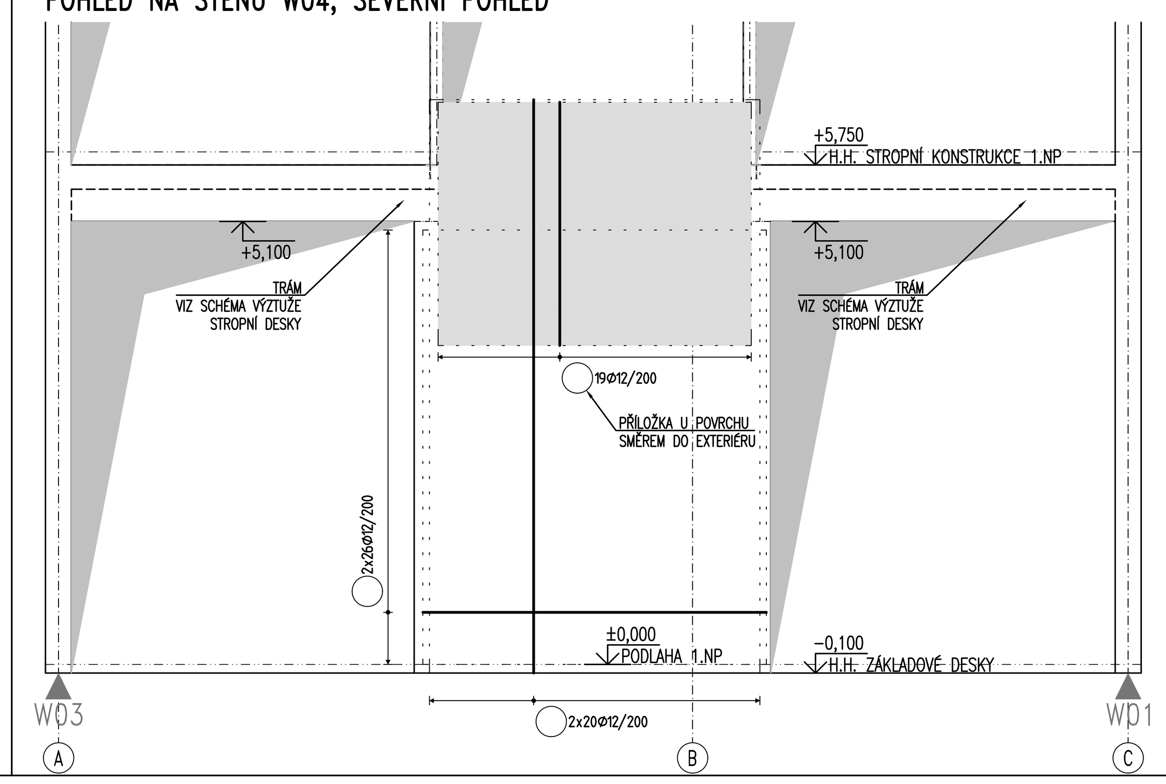

POHLED NA STĚNU W05

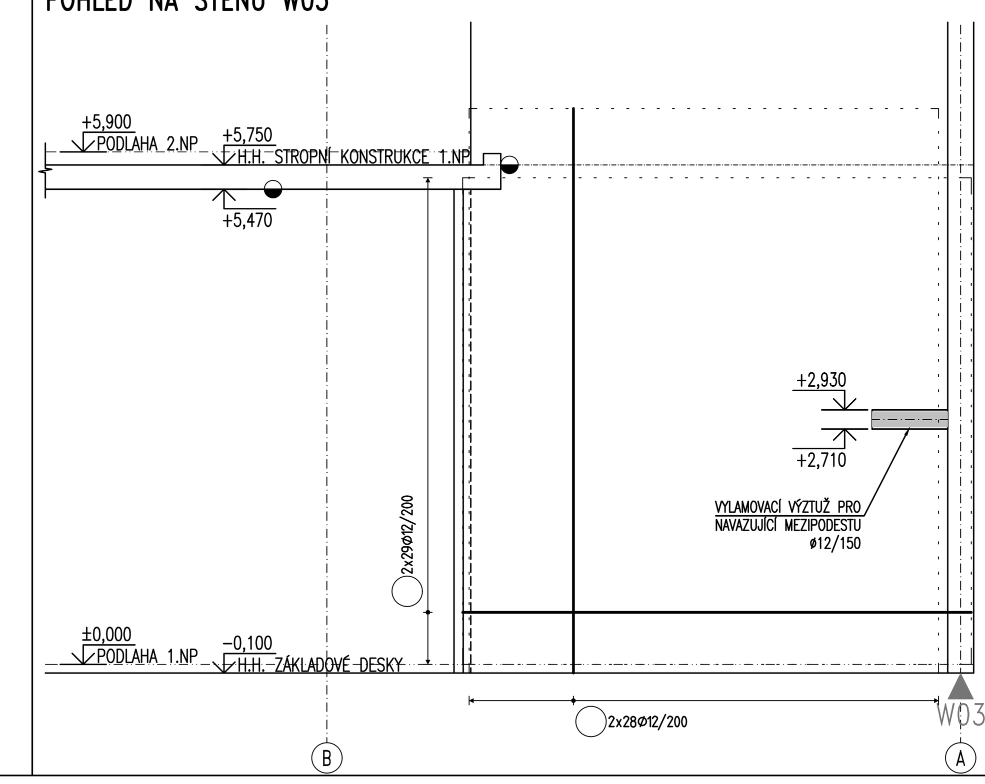

POHLED NA STĚNU W06

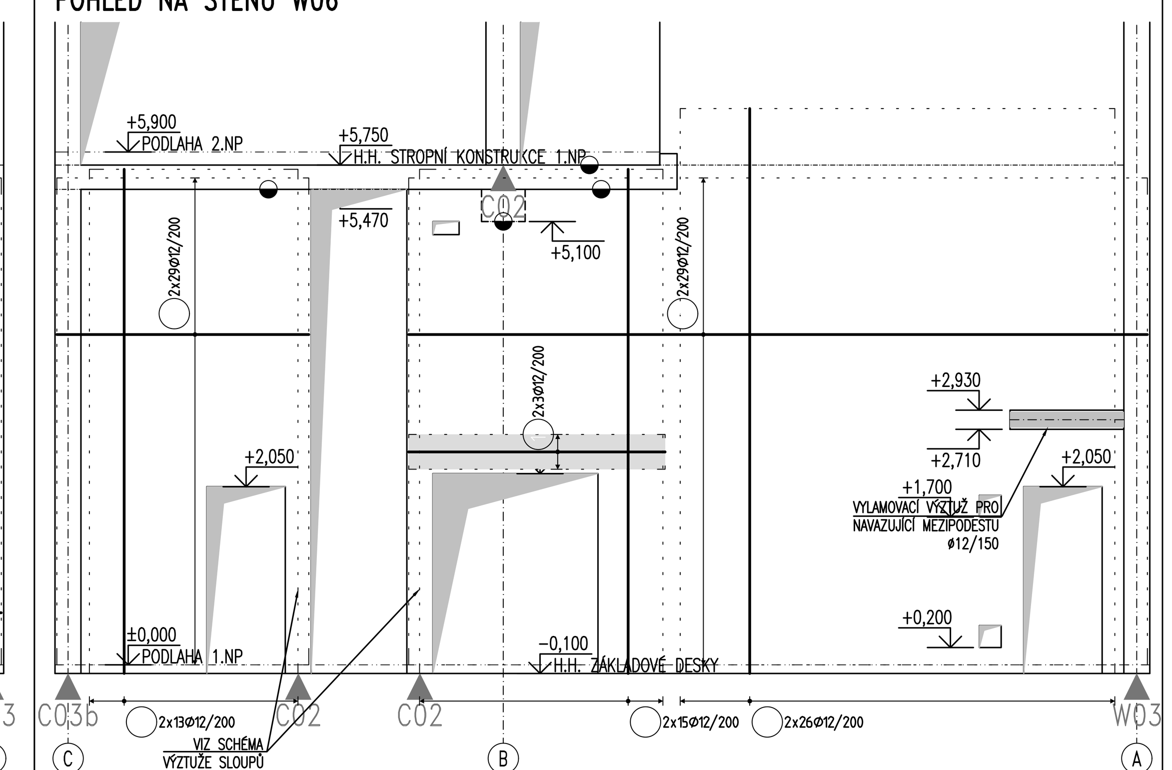

POHLED NA STĚNU W03; VÝCHODNÍ POHLED

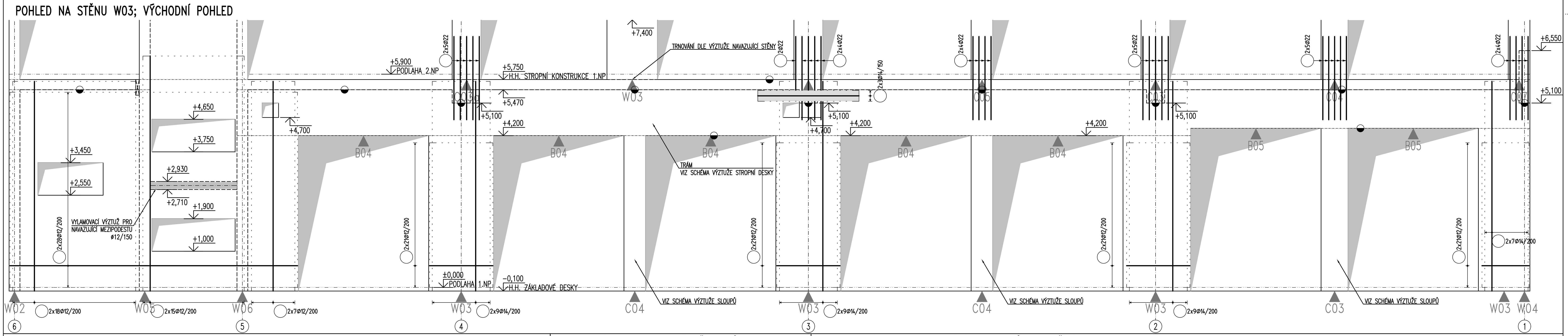

OBECNÉ ZÁSADY – SVISLÝ ŘEZ; m1:25

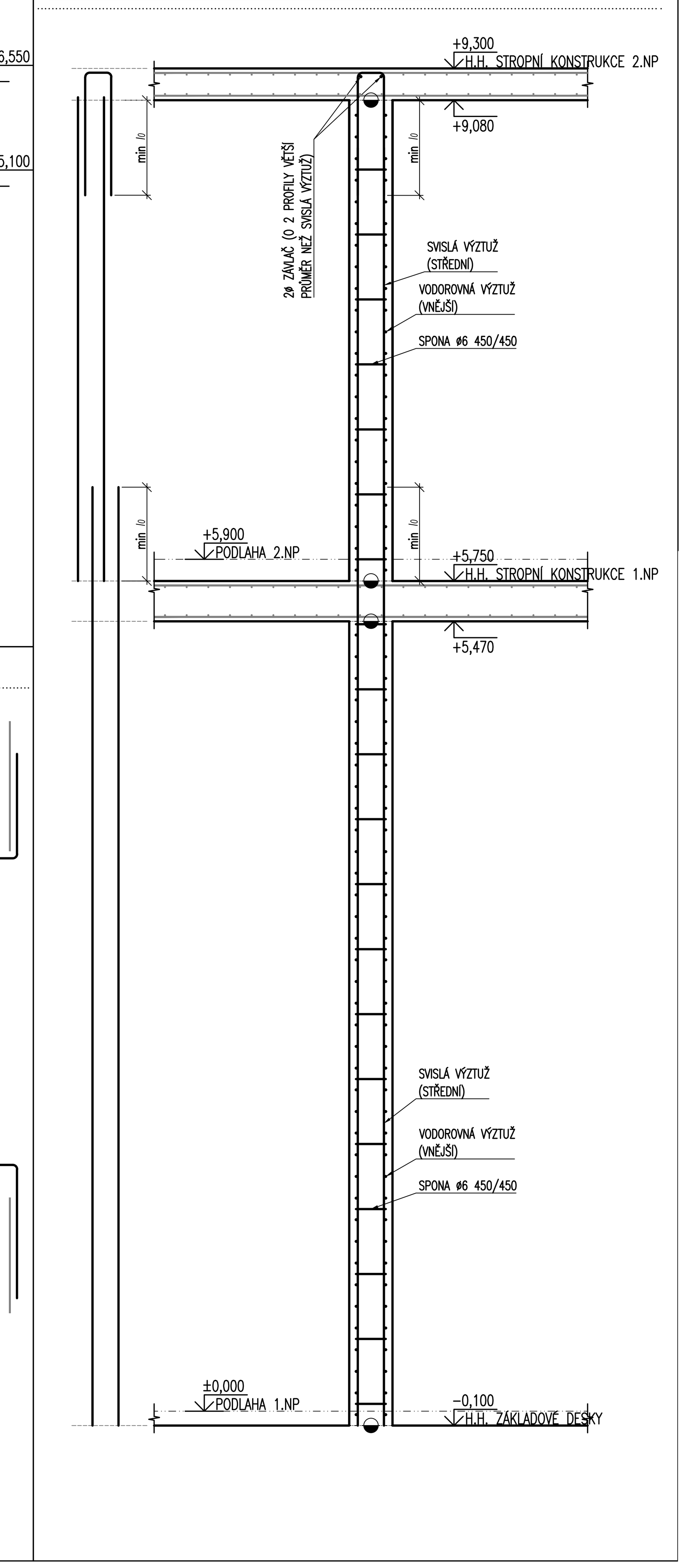

SCHÉMA KONSTRUKCE m 1:200

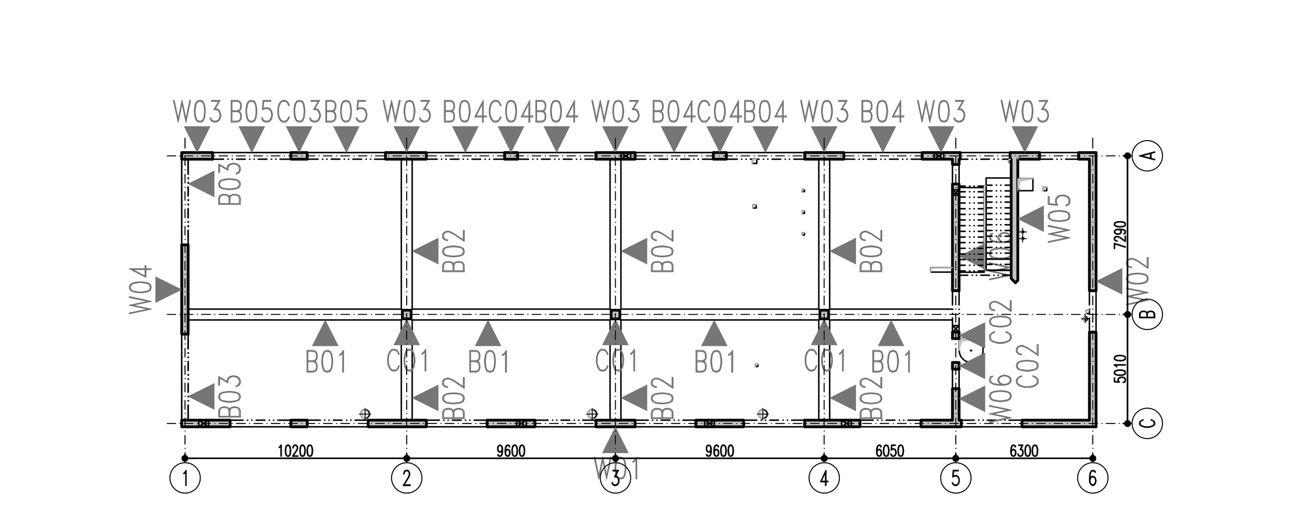

SCHÉMA ROZMÍSTĚNÍ SPON

POHLED

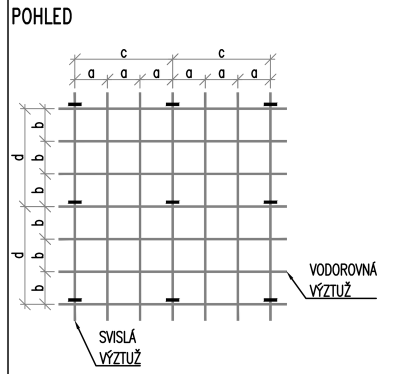

PŮDORYS

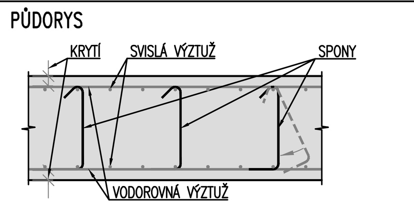

a = 200 mm c = 600 mm
b = 200 mm d = 600 mm

OBECNÉ ZÁSADY – NAPOJENÍ STĚN – PŮDORYS; m1:25

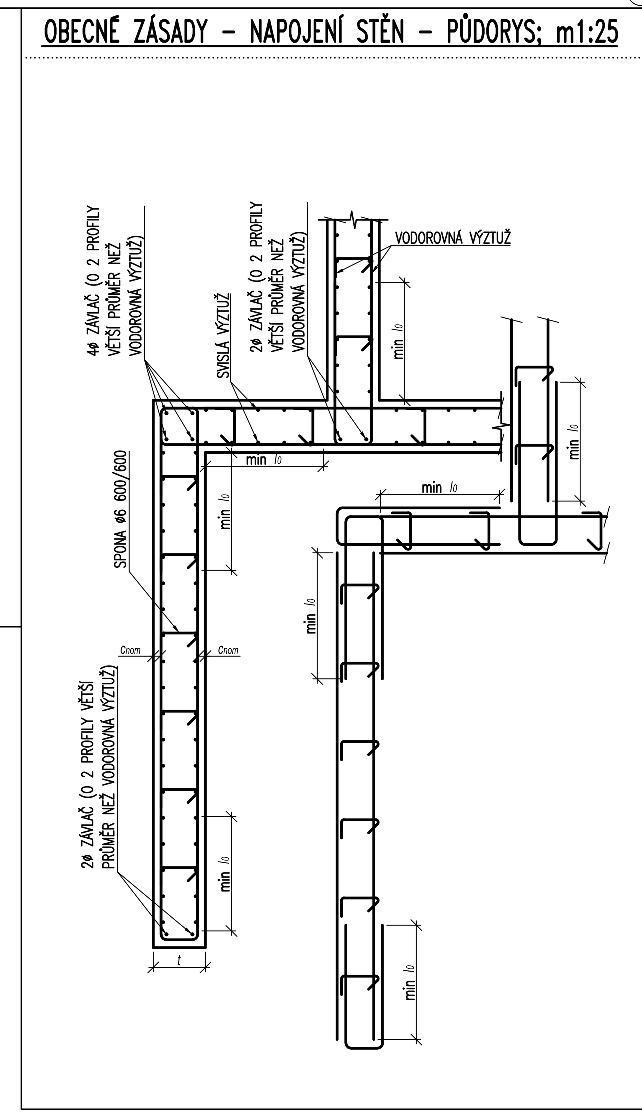

OBECNÉ ZÁSADY – LEMOVÁNÍ PROSTUPŮ VE STĚNÁCH; m1:25

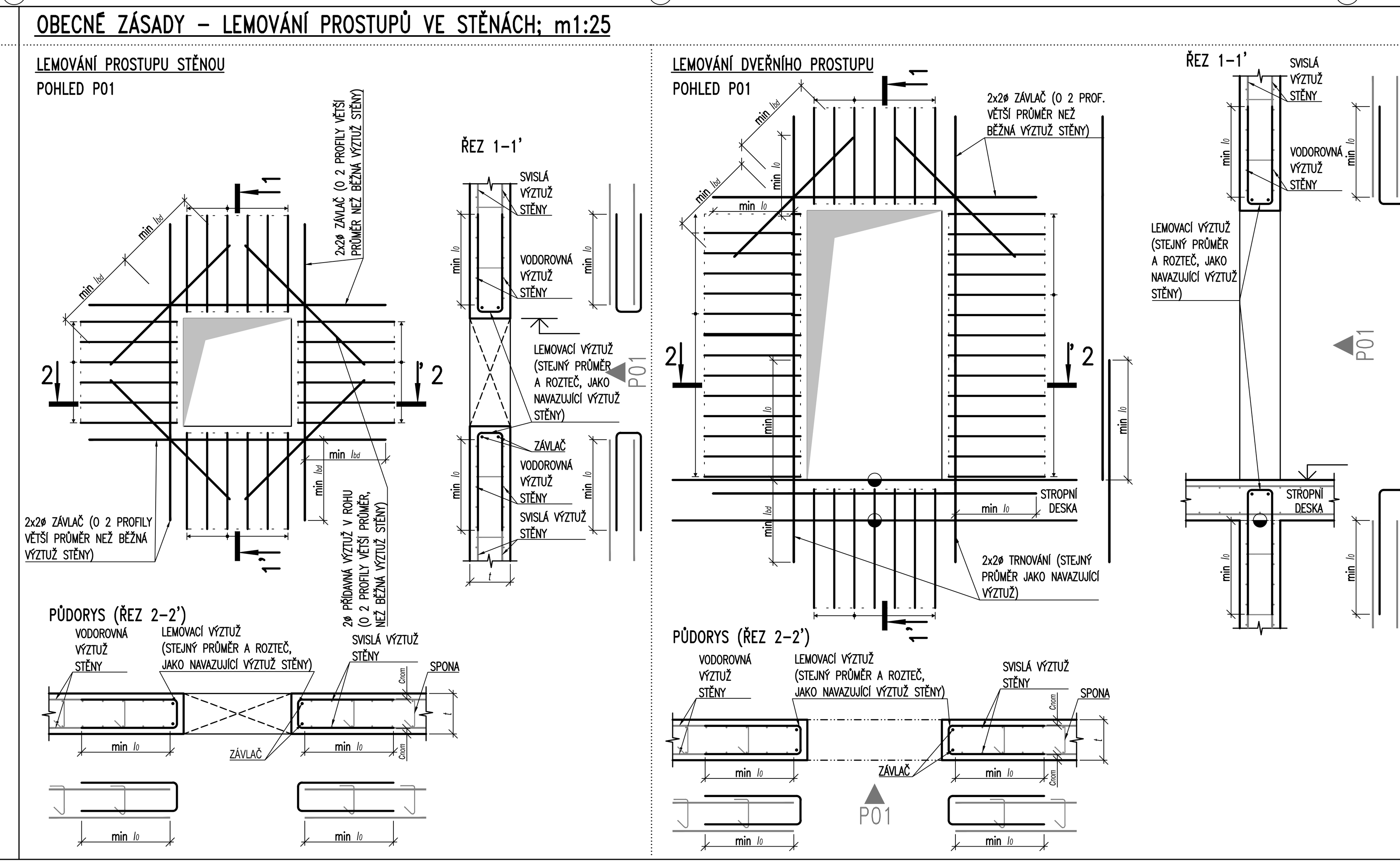

SMĚRY VÝZTUŽE

VNĚJSÍ VÝZTUŽ VE SMĚRU OSY X (VODOROVNÁ)	
STŘEDNÍ VÝZTUŽ VE SMĚRU OSY Y (SVISLÁ)	

LEGENDA – VÝZTUŽ

PŘÍLOŽKY

STĚNY 1.NP – VÝKAZ VÝZTUŽE

popis	hmotnost [kg]
HLAVNÍ VÝZTUŽ	12479.7
PŘESAHY	3565.6
KONSTRUKČNÍ VÝZTUŽ	1782.8
HMOTNOST CELKEM	17828.1

PRACOVNÍ SPÁRY

VŠECHNY PRACOVNÍ SPÁRY BUDOU PŘED DALŠÍ BETONÁŽÍ ŘÁDNĚ OŠETŘENY A OPATŘENY PROPOJOVACÍM MMŮSTKEM PŘED PROVEDENÍM PROPOJOVACÍHO MŮSTKU JE NUTNÉ POVRCH STÁVAJÍCÍ KONSTRUKCE ZÁMĚRNĚ ZDRSNIT (OTRYSKAT), ZBAVIT NEČISTOT A POVLAKU ZATVRDLÉHO CEMENTOVÉHO MLÉKA.

POZDĚJI BETONOVANÁ ČÁST
DŘÍVE BETONOVANÁ ČÁST

POPIS PODMÍNEK SOUDRŽNOSTI

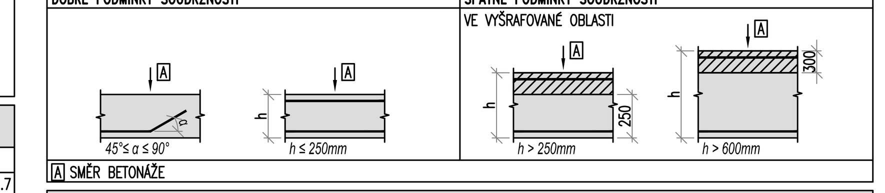

A SMĚR BETONÁŽE

POLOMĚRY OHÝBACÍCH TRNŮ PRO PRUTY A DRÁTY DLE ČSN EN 1992-1; ČSN EN 1992-2 TAB. 8.1

ø VÝZTUŽE	[mm]	6	8	10	12	14	16	18	20	22	25	28	32
r	[mm]	12	16	20	24	28	32	63	70	77	87,5	98	112

PŘEASHOVÉ A KOTEVNÍ DÉKY PRO PŘÍMÉ PRUTY DLE ČSN EN 1992-1-1;ČSN EN 1992-2

BETON C30/37; VÝZTUŽ B500B

ø	6	8	10	12	14	16	18	20	22	25	28	32
DOBRÉ PODMÍNKY SOUDRŽNOSTI												
KOTEVNÍ DÉLKA	217	290	362	435	507	580	652	725	797	906	1014	1159
PŘESAHOVÁ DÉLKA	326	435	543	652	761	870	978	1087	1196	1359	1522	1739
ŠPATNÉ PODMÍNKY SOUDRŽNOSTI												
KOTEVNÍ DÉLKA	311	414	518	621	725	828	932	1035	1139	1294	1449	1656
PŘESAHOVÁ DÉLKA	466	621	776	932	1087	1242	1398	1553	1708	1941	2174	2484

TAHOVÉ NAMÁHÁNÍ; PROCENTO PRUTŮ STYK. PŘESAHEM 100%
alfa(1)=1,00; alfa(2)=1,0; alfa(3)=1,0; alfa(4)=1,0; alfa(5)=1; alfa(6)=1,50

ZPŮSOB KÓTOVÁNÍ VLOŽEK dle ČSN EN ISO 3766

POZNÁMKY:
- UVEDENÉ DÉLKY JSOU VZTAŽENY K VNĚJŠÍMU LÍCI PRUTU.
- CELKOVÉ DÉLKY VLOŽEK JSOU STŘIŽNÉ DÉLKY.
- NEZNAČENÉ POLOMĚRY JSOU 1/2 øm,min (TAB. 8.1).
- NEZNAČENÉ ÚHLY JSOU 45°, 90° resp 180°.
- ROVNÉ VLOŽKY JSOU VE VÝKAZU OZNAČENÉ '*'.

MATERIÁLY

BETON HUTNÝ

BĚŽNÉ KONSTRUKCE	**C30/37-XC1(CZ)-Dmax22-Cl 0,4-S3** MODUL PRUŽNOSTI E_{cm} = 33 GPa KATEGORIE NÁVRHOVÉ ŽIVOTNOSTI – 4 (50 LET). VÝSLEDNÁ TŘÍDA KONSTRUKCE – S3. PRŮBĚH NÁRŮSTU PEVNOSTI BETONU – POMALÝ. NAVRŽENO DLE ČSN EN 1992-1-1; ČSN EN 206 + A1. **MINIMÁLNÍ KRYCÍ VRSTVA VÝZTUŽE $C_{min,dur}$ = 15 mm** **NOMINÁLNÍ KRYCÍ VRSTVA VÝZTUŽE $C_{nom,dur}$ = 25 mm**

VÝZTUŽ

BETONÁŘSKÁ	**B500B** DLE ČSN 42 0139; ČSN EN 10020; ČSN EN 10027-1

OCEL

KONSTRUKČNÍ	**S235JR** OCEL DLE ČSN EN 10025 TŘÍDA PROVEDENÍ OCELOVÝCH K-CÍ DLE ČSN EN 1090-2 EXC2

POZNÁMKY – OBECNÉ

- TECHNICKÁ ZPRÁVA JE NEDÍLNOU SOUČÁSTÍ DOKUMENTACE.
- DOKUMENTACI JE NUTNO KOORDINOVAT S ARCHITEKTONICKO-STAVEBNÍ ČÁSTÍ A S ČÁSTÍ DOKUMENTACE, KTERÁ ŘEŠÍ JEDNOTLIVÉ PROFESE.
- NA STAVBĚ JE NUTNO VŽDY PRACOVAT S NEJAKTUÁLNĚJŠÍMI REVIZEMI VÝKRESŮ.
- POŽADOVANÉ VÝROBNÍ TOLERANCE JSOU DEFINOVÁNY V PŘÍSLUŠNÝCH NORMÁCH PROVÁDĚNÍ DLE TYPU MATERIÁLU.
  ČSN EN 13670 PROVÁDĚNÍ BETONOVÝCH KONSTRUKCÍ
  ČSN EN 1090 PROVÁDĚNÍ OCELOVÝCH KONSTRUKCÍ A HLINÍKOVÝCH KONSTRUKCÍ
- PŘED BETONÁŽÍ JE NUTNÉ OSADIT CHRÁNIČKY A SYSTÉMOVÉ PRVKY.

POZNÁMKY – SCHÉMATA VÝZTUŽE

- **PŘEDKLÁDANÝ VÝKRES SLOUŽÍ JAKO PODKLAD PRO ZPRACOVÁNÍ PODROBNÝCH VÝKRESŮ VÝZTUŽE, KTERÝ BUDE ZPRACOVÁN DODAVATELEM STAVBY.**
- **HMOTNOST VÝZTUŽE UVÁDĚNÁ V TĚCHTO SCHÉMATECH, JE POUZE ODHADOVANÁ. SKUTEČNÁ HMOTNOST VÝZTUŽE BUDE URČENA AŽ NA ZÁKLADĚ PODROBNÝCH VÝKRESŮ VÝZTUŽE ZPRACOVANÝCH DODAVATELEM STAVBY.**
- **UVÁDĚNÁ ODHADOVANÁ HMOTNOST VÝZTUŽE NEOBSAHUJE DISTANČNÍ VÝZTUŽ, KTERÁ BUDE VOLENA DLE INTENCÍ DODAVATELE STAVBY A V SOULADU S DOTČENÝMI PŘEDPISY.**
- KRESLENÍ VÝZTUŽE DO BETONU DLE ČSN EN ISO 3766

KONSTRUKČNÍ ZÁSADY:
- MUSÍ BÝT SPLNĚNY ZÁSADY V ČSN EN 1992-1-1; ČSN 73 12 01 A NAVAZUJÍCÍCH PŘEDPISECH
- MINIMÁLNÍ SVĚTLÁ VZDÁLENOST MEZI DVĚMA SOUSEDNÍMI PRUTY s_a = max (ø; d_g+5; 20) [mm] (d_g – MAXIMÁLNÍ VELKOST ZRNA KAMENIVA)

POUŽITÉ ZKRATKY:

l_{bd}	KOTEVNÍ DÉLKA	$C_{nom,s}$	KRYCÍ VRSTVA SPON
l_0	PŘESAHOVÁ DÉLKA	d	ÚČINNÁ VÝŠKA
l_u	PŘESAHOVÁ DÉLKA SPÁROVÉ VLOŽKY	S_1	VÝZTUŽ NA PROTLAČENÍ – PŘÍČNÁ ROZTEČ VĚTVÍ TŘMÍNKŮ
B; L	ROZMĚRY SLOUPU		
t	TLOUŠŤKA STĚNY	$S_{2,1}$	VÝZTUŽ NA PROTLAČENÍ – PODÉLNÁ ROZTEČ TŘMÍNKŮ UVNITŘ PRVNÍHO KONTROLOVANÉHO OBVODU
h	TLOUŠŤKA STROPNÍ DESKY		
H	VÝŠKA STROPNÍHO TRÁMU	S_2	VÝZTUŽ NA PROTLAČENÍ – PODÉLNÁ ROZTEČ TŘMÍNKŮ VNĚ PRVNÍHO KONTROLOVANÉHO OBVODU
b_w	ŠÍŘKA TRÁMU		
b_{eff1};b_{eff2}	SPOLUPŮSOBÍCÍ ŠÍŘKA TRÁMU		
C_{nom}	KRYCÍ VRSTVA VÝZTUŽE		

Změna:	Název změny:	Datum:	Provedl:	Podpis:

Investor: SPRÁVA ŽELEZNIČNÍ DOPRAVNÍ CESTY, s. o. sídlem Dlážděná 1003 / 7 Praha 1, 186 00 Nové Město

Kontaktní adresa: SŽDC s.o. Stavební správa západ Sokolovská 278 / 1955 190 00 Praha 9

METROPROJEKT Praha a.s.
nám. I. P. Pavlova 1786/2

generální ředitel: Ing. David Krása
tel.: +420 296 154 105
www.metroprojekt.cz
info@metroprojekt.cz

METROPROJEKT

Souprava číslo:

Hlavní inženýr projektu: Ing. arch. Hana Vermachová, tel.: +420 296 154 303
Stupeň: P

Název a účel díla: **Rekonstrukce objektů pro přemístění HZS Č. Budějovice a provozní budova SŽDC**
PROJEKT

Zpracovatelský útvar: S 52, tel.: +420 296 154 330
Vedoucí útvaru: Roman DUŠEK

Název části díla: **STAVEBNÍ ČÁST**
SO 03 SLUŽEBNA HZS
Stavebně konstrukční část
E
E.3
E.3.1

Odpovědný projektant: Ing.Jakub Mattuš
Vypracoval: Ing.Jakub Mattuš

Název dokumentu: **SO 03**
SCHÉMA VÝZTUŽE STĚN 1.NP

Změna: -

Skart. znak:	V20/2039	Datum:	01 / 2018	IČD :	17	7269	002	05	03	01
Počet formátů:	18 x A4	Měřítko:	1:50; 1:25							

Číslo příl.: 109